VZOROVÉ ULOŽENÍ POTRUBÍ
KAMENINA DN 300 CELKOVÁ DÉLKA 495,38 m
V ODSTAVNÉM PRUHU ASF. KOMUNIKACE I/2 VE SPRÁVĚ ŘSD A V MÍSTNÍ ASFALTOVÉ KOMUNIKACI

- obalované kamenivo ACO 11 tl. 40 mm, š. 1600 mm
- spojovací postřik asfaltový SPA 0,3 kg asf./m2, š. 1600 mm
- obalované kamenivo ACL 16 tl. 70 mm, š. 1600 mm
- spojovací postřik asfaltový SPA 0,3 kg asf./m2, š. 1600 mm
- obalované kamenivo ACP 16S tl. 70 mm. š. 1600 mm
- infiltrační postřik modifikovaný min. 1,2 kg asf./m2, š. 1100 mm
- stabilizace cementem SC C8/10 tl. 170 mm, š. 1100 mm
- štěrkodrť ŠD tl. 250 mm, š. 1100 mm

CELKEM 600 mm

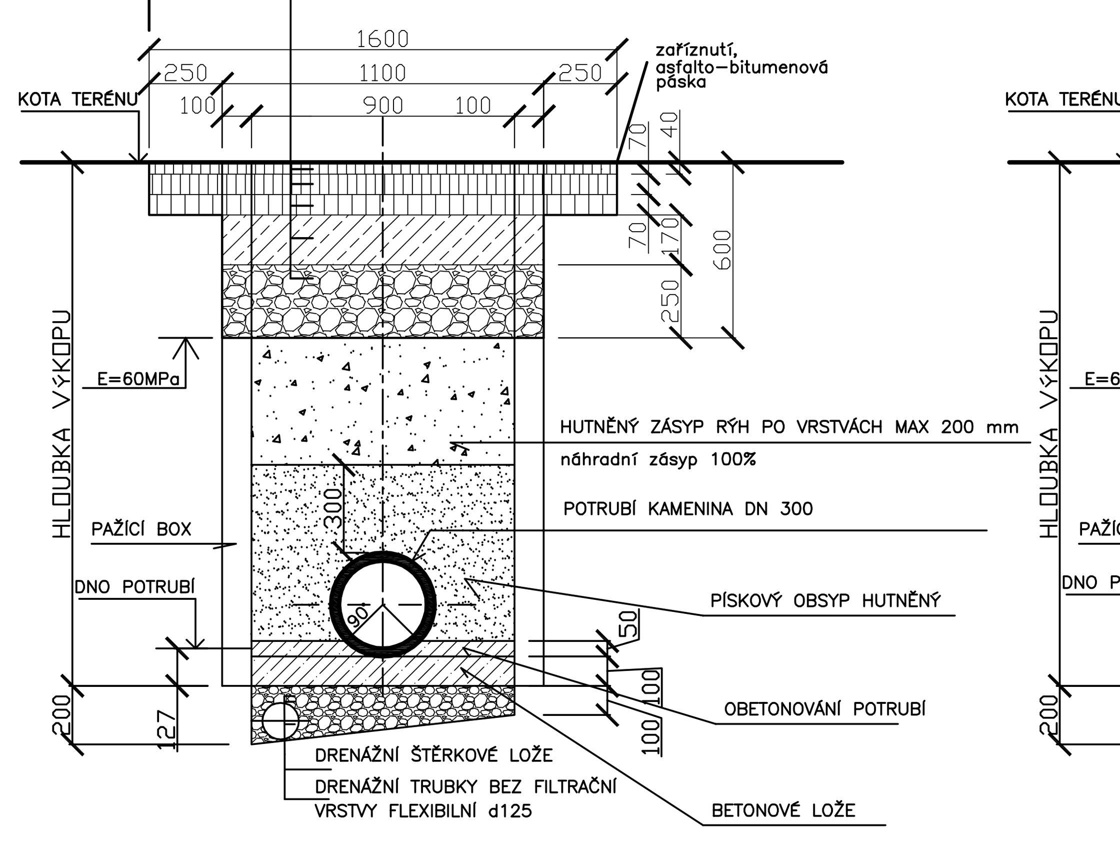

VZOROVÉ ULOŽENÍ POTRUBÍ
KAMENINA DN 400 CELKOVÁ DÉLKA 308,41 m
V ODSTAVNÉM PRUHU ASF. KOMUNIKACE I/2 VE SPRÁVĚ ŘSD A V MÍSTNÍ ASFALTOVÉ KOMUNIKACI

- obalované kamenivo ACO 11 tl. 40 mm, š. 1850 mm
- spojovací postřik asfaltový SPA 0,3 kg asf./m2, š. 1850 mm
- obalované kamenivo ACL 16 tl. 70 mm, š. 1850 mm
- spojovací postřik asfaltový SPA 0,3 kg asf./m2, š. 1850 mm
- obalované kamenivo ACP 16S tl. 70 mm. š. 1850 mm
- infiltrační postřik modifikovaný min. 1,2 kg asf./m2, š. 1350 mm
- stabilizace cementem SC C8/10 tl. 170 mm, š. 1350 mm
- štěrkodrť ŠD tl. 250 mm, š. 1350 mm

CELKEM 600 mm

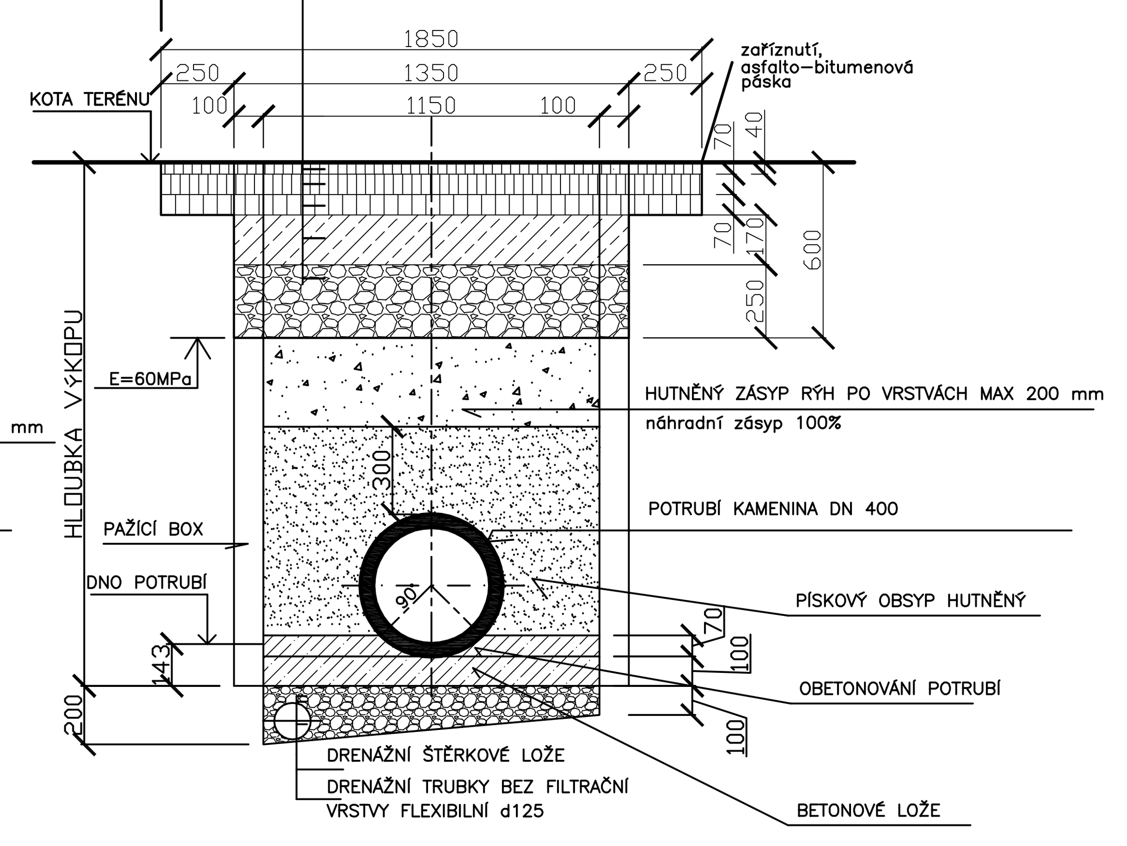

VZOROVÉ ULOŽENÍ POTRUBÍ
SKLOLAMINÁT DN 300 CELKOVÁ DÉLKA 64,00 m
V KŘIŽOVATCE ULIC PRAŽSKÁ A ŽIŽKOVA

- obalované kamenivo ACO 11 tl. 40 mm, š. 1600 mm
- spojovací postřik asfaltový SPA 0,3 kg asf./m2, š. 1600 mm
- obalované kamenivo ACL 16 tl. 70 mm, š. 1600 mm
- spojovací postřik asfaltový SPA 0,3 kg asf./m2, š. 1600 mm
- obalované kamenivo ACP 16S tl. 70 mm. š. 1600 mm
- infiltrační postřik modifikovaný min. 1,2 kg asf./m2, š. 1100 mm
- stabilizace cementem SC C8/10 tl. 170 mm, š. 1100 mm
- štěrkodrť ŠD tl. 250 mm, š. 1100 mm

CELKEM 600 mm

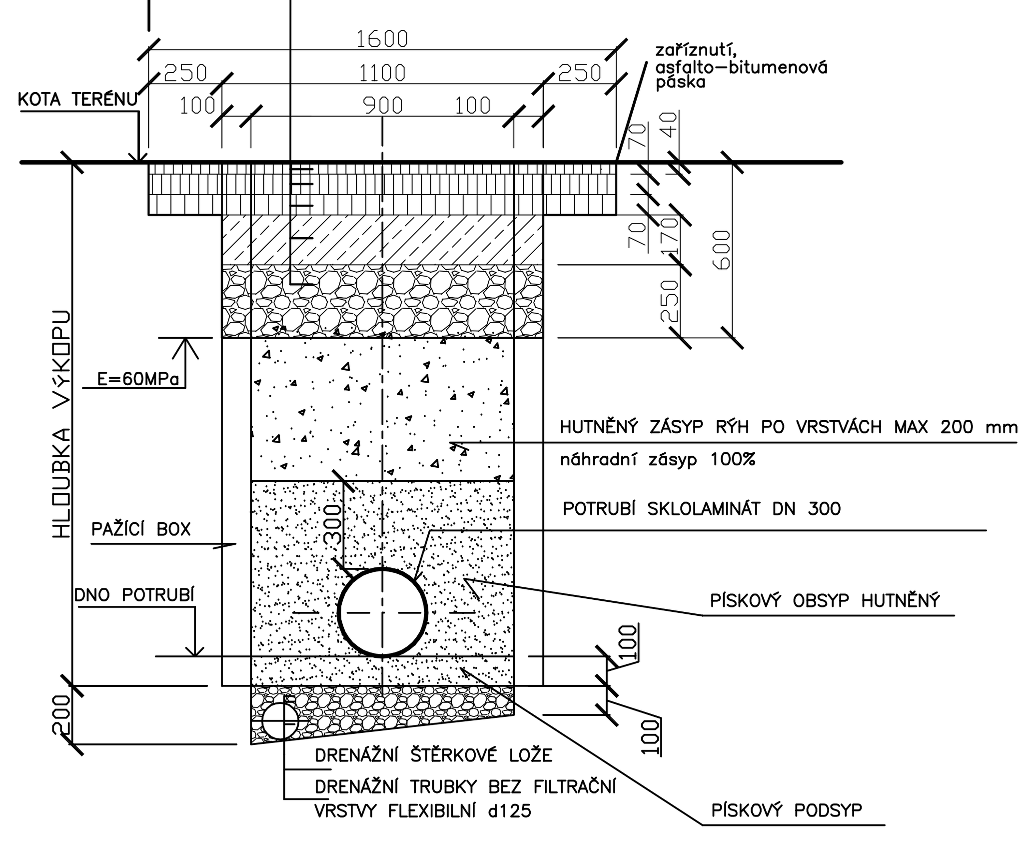

VZOROVÉ ULOŽENÍ POTRUBÍ
KAMENINA DN 150 (přepojení kanalizačních přípojek)
V ODSTAVNÉM PRUHU ASF. KOMUNIKACE I/2 VE SPRÁVĚ ŘSD (obnova povrchu po úroveň cementové stabilizace) – "A"

- obalované kamenivo ACO 11 tl. 40 mm, š. 1600 mm
- spojovací postřik asfaltový SPA 0,3 kg asf./m2, š. 1600 mm
- obalované kamenivo ACL 16 tl. 70 mm, š. 1600 mm
- spojovací postřik asfaltový SPA 0,3 kg asf./m2, š. 1600 mm
- obalované kamenivo ACP 16S tl. 70 mm. š. 1600 mm
- infiltrační postřik modifikovaný min. 1,2 kg asf./m2, š. 1100 mm
- stabilizace cementem SC C8/10 tl. 170 mm, š. 1100 mm
- štěrkodrť ŠD tl. 250 mm, š. 1100 mm

bude provedeno v rámci obnovy povrchu navržené u hlavních řadů (v rámci přesahů)

nebo zde bude v rámci jiné akce provedena silniční přídlažba a obrubníky

provedeno v rámci přepojení přípojek

CELKEM 600 mm

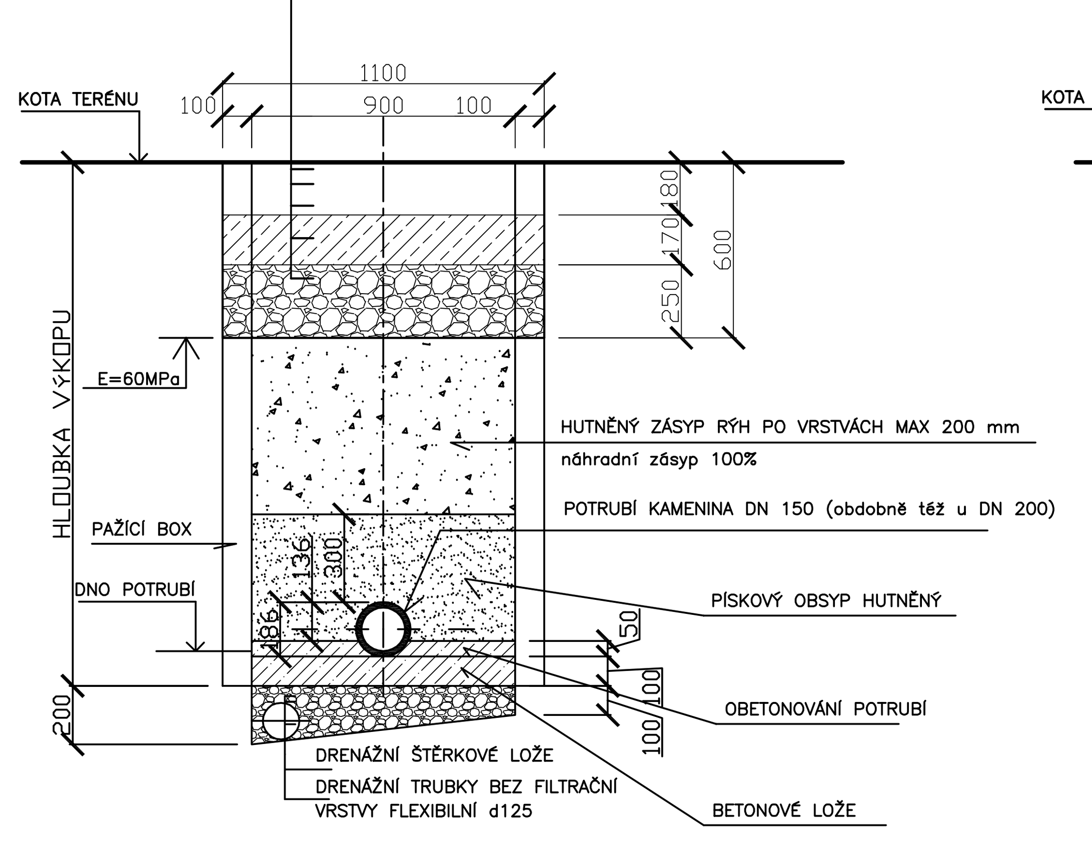

VZOROVÉ ULOŽENÍ POTRUBÍ
KAMENINA DN 150 (přepojení kanalizačních přípojek)
V CHODNÍKU S POVRCHEM Z BETONOVÉ ZÁMKOVÉ DLAŽBY – "B"

- zámková dlažba tl. 80 mm (80 % původní, 20 % náhrada) š. 1600 mm
- drcené kamenivo tl. 50 mm š. 1600 mm
- štěrkodrť tl. 200 mm š. 1100 mm

CELKEM 330 mm

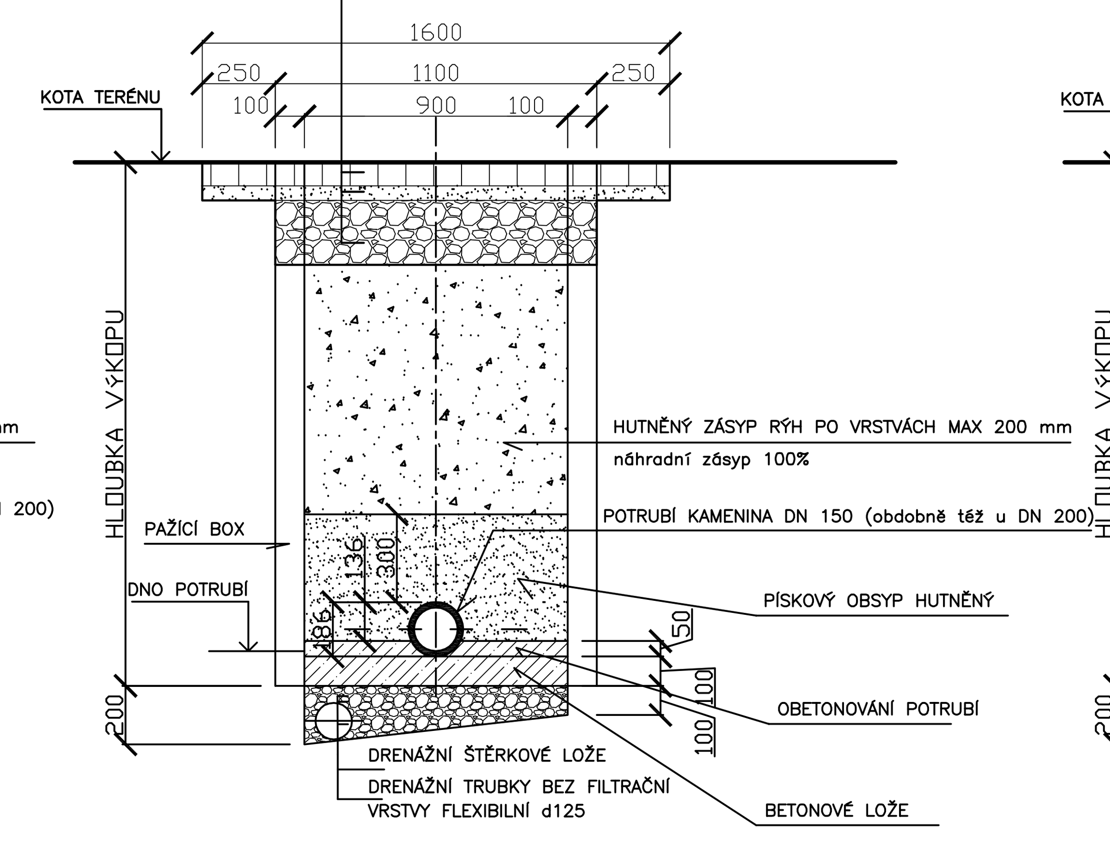

VZOROVÉ ULOŽENÍ POTRUBÍ
KAMENINA DN 150 (přepojení kanalizačních přípojek)
V CHODNÍKU S ASFALTOVÝM POVRCHEM – "C"

PŮVODNÍ POVRCH (ODSTRANĚNÍ)

- asfaltobeton ACO 16 tl. 50 mm š. 1100
- penetrační makadam tl. 100 mm š. 1100
- štěrkodrť ŠD tl. 200 mm š. 1100

CELKEM 350 mm

NOVÝ POVRCH (OBNOVA)

- asfaltový recyklát tl. 150 mm š. 1100
- štěrkodrť ŠD tl. 200 mm š. 1100

CELKEM 350 mm

následně v rámci jiné akce dojde k odstranění asf. recyklátu a provedení předláždění chodníků (i ploch nezasažených stavbou přepojování kanalizačních přípojek)

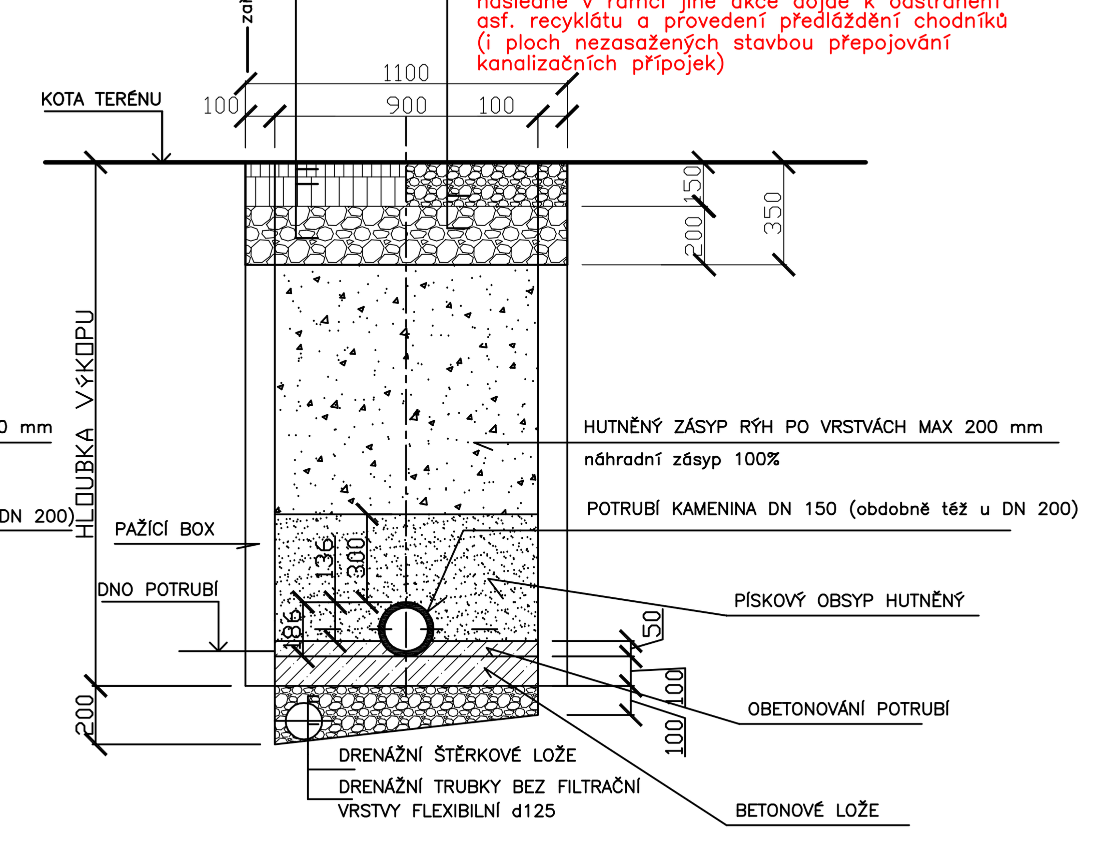

Poznámka:

Drenáž bude provedena v případě výskytu spodní vody. Do hloubky výkopu uváděné v podélném profilu není započtena hloubka výkopu pro drenáž. V případě potřeby použití drenáže je třeba počítat s tím, že výkop bude v průměru o 150 mm hlubší.

Mezi Š11 (km 0,458 14) a Š12 (km 0,471 58) na stoce 1 uhýbá stoka na křižovatce ulic Pražská a Sjezdová do původní trasy a překračuje šikmo žulové kostky, které jsou ve dvou řádkách podél celé komunikace. Tyto dvě řádky bude třeba v délce 9,5 m rozebrat, očistit a navrátit do původního stavu. V tomto místě se budou muset rozebírat i 2 m žulových obrubníků.

DÉLKY PŘEPOJENÍ DOMOVNÍCH PŘÍPOJEK Z HL. POVRCHŮ NAD NIMI

Stoka	dimenze hlavní stoky	délky přepojení	úhle napojení	Materiál stoky	V odstavném pruhu komunikace I/2 ve správě ŘSD (obnova povrchu po úroveň cementové stabilizace)	V chodníku ze zámkové dlažby (obnova zámkové dlažby)	V chodníku s asfaltovým povrchem (obnova povrchu pouze asfaltovým recyklátem)	dimenze přípojky
	(DN)	(m)	(°)		A	B	C	
1	400	3,1	90	kam.	1,1		2,0	DN 150
1	400	3,0	90	kam.	1,0		2,0	DN 150
1	300	3,0	90 (do Š)	sklolam.*	1,0		2,0	DN 150
1	300	2,6	90	sklolam.	1,1		1,5	DN 150
1	300	2,4	90	sklolam.	1,2		1,2	DN 150
1	300	2,8	45 (do Š)	kam.	1,6		1,2	DN 150
1	300	3,2	90	kam.	1,1		2,1	DN 150
1	300	3,3	90	kam.	1,1		2,2	DN 150
1	300	3,3	90	kam.	1,1		2,2	DN 150
1	300	3,3	90	kam.	1,1	2,2		DN 150
1	300	3,3	90	kam.	1,1	2,2		DN 150
1	300	3,3	45 (do Š)	kam.	1,4		1,9	DN 150
1	300	3,4	90	kam.	1,1	2,3		DN 150
1	300	3,3	45 (do Š)	kam.	1,4		1,9	DN 150
1	300	3,5	90	kam.	1,2		2,3	DN 150
2	400	3,2	90	kam.	1,2		2,0	DN 150
2	400	0,0	90	kam.	0,0		0,0	DN 150
2	400	3,6	45 (do Š)	kam.	1,6		2,0	DN 150
2	400	0,0	90	kam.	0,0		0,0	DN 150
2	400	3,0	90 (do Š)	kam.	1,2		1,8	DN 150
2	400	3,5	45 (do Š)	kam.	1,5		2,0	DN 150
2	400	3,3	90	kam.	1,2		2,1	DN 150
2	400	2,7	90	kam.	1,2		1,5	DN 200
2	300	3,1	90	kam.	1,2	1,9		DN 150
2	300	3,1	90	kam.	1,2	1,9		DN 150
2	300	2,7	45 (do Š)	kam.	1,2	1,5		DN 150
2	300	3,1	90	sklolam.	1,2	1,9		DN 150
2	300	3,2	90	sklolam.	1,2	2,0		DN 150
2	300	3,3	45 (do Š)	sklolam.	1,6		1,7	DN 150
2	300	3,2	90	kam.	1,2		2,0	DN 150
2	300	3,3	90	kam.	1,2		2,1	DN 150
2	300	3,5	45 (do Š)	kam.	1,6		1,9	DN 150
2	300	3,4	90	kam.	1,2	2,2		DN 150
2	300	3,3	90	kam.	1,1	2,2		DN 150
2	300	3,3	90	kam.	1,1	2,2		DN 150
2	300	3,3	90	kam.	1,1	2,2		DN 150
2	300	3,6	45 (do Š)	kam.	1,6		2,0	DN 150
2	300	3,4	90	kam.	1,1	2,3		DN 150
2	300	3,4	90	kam.	1,1		2,3	DN 150
2	300	3,4	45 (do Š)	kam.	1,5		1,9	DN 150
2	300	3,2	90	kam.	1,1		2,1	DN 150
2	300	3,7	45 (do Š)	kam.	1,9	1,8		DN 150
2	300	3,5	90	kam.	1,3		2,2	DN 150
2	300	3,5	90	kam.	1,3		2,2	DN 150
2	300	3,3	90	kam.	1,1		2,2	DN 150
Celkem:		*138,9*	*m*		*53,6*	*28,8*	*56,5*	

Do délek přepojení jsou započítané metry potřebné na protažení skrz stávající (rušenou) kanalizaci.

CN=Ing. Gabriela Fialková OU=2047 serialNumber=25 39 254 ISSUER CN=PostSignum Qualified CA 2 2015.02.27 10:5

ULOŽENÍ POTRUBÍ V CHRÁNIČCE 1:10
CELKOVÁ DÉLKA 36,00 m

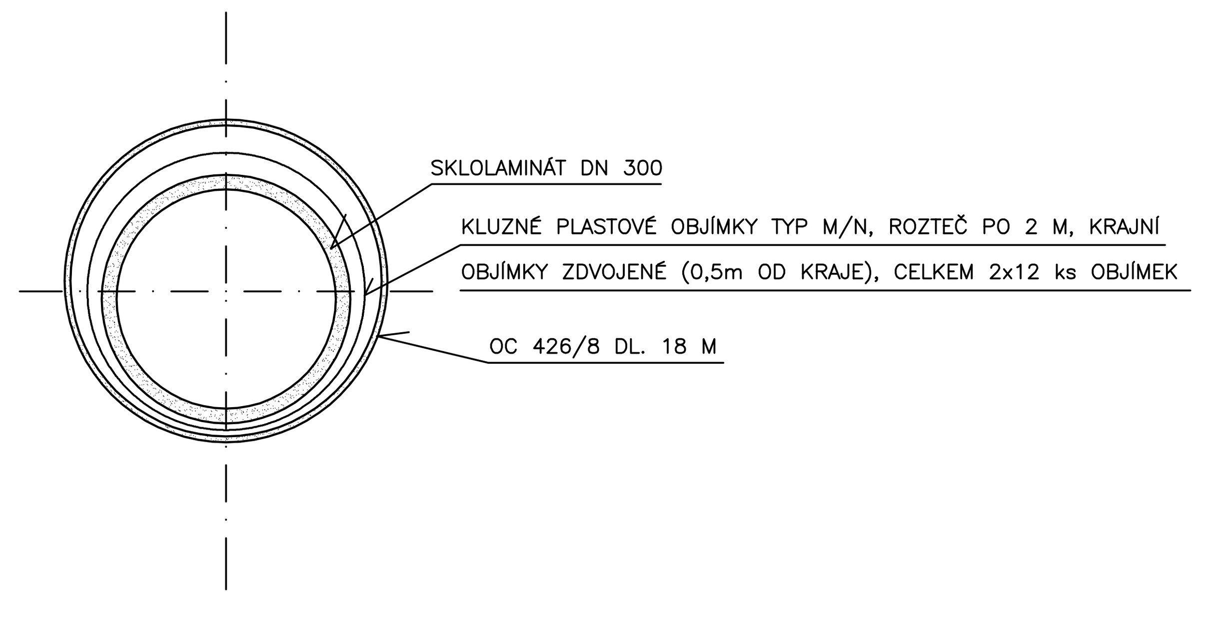

Počet segmentů kluzných objímek je: M (72 ks), N (24 ks)
Chránička bude uzavřena ukončovacími manžetami pro chráničku OC 426 (celkem 4 ks)

Zodpovědný projektant	Vypracoval	Technická kontrola	MULTIAQUA s.r.o. Veverkova 1343 500 02 Hradec Králové IČO: 60113111 TEL.+420 498 500 227 DIČ: CZ60113111 FAX +420 498 500 320 — multiaQua	
Ing. Lubor Dítě	Ing. Lubor Dítě	Jiří Myslík, DiS.		
Kraj: Pardubický	Obec: Pardubice – Popkovice			
Investor: Vodovody a kanalizace Pardubice, a. s., Teplého 2014, 530 02 Pardubice			Stupeň	DPS
Rekonstrukce kanalizace v ulici Pražská – Popkovice Dokumentace pro provádění stavby			Datum	říjen 2013
			Zakázkové číslo	M13/024
			Formát	6 x A4
Vzorové uložení potrubí			Měřítko: 1: 25	Číslo přílohy: **D.1.01.2.b.01**

Předložená dokumentace je duševním vlastnictvím firmy Multiaqua s.r.o., Hradec Králové